NIEDAX®

RS

OFFRE RESPONSABLE

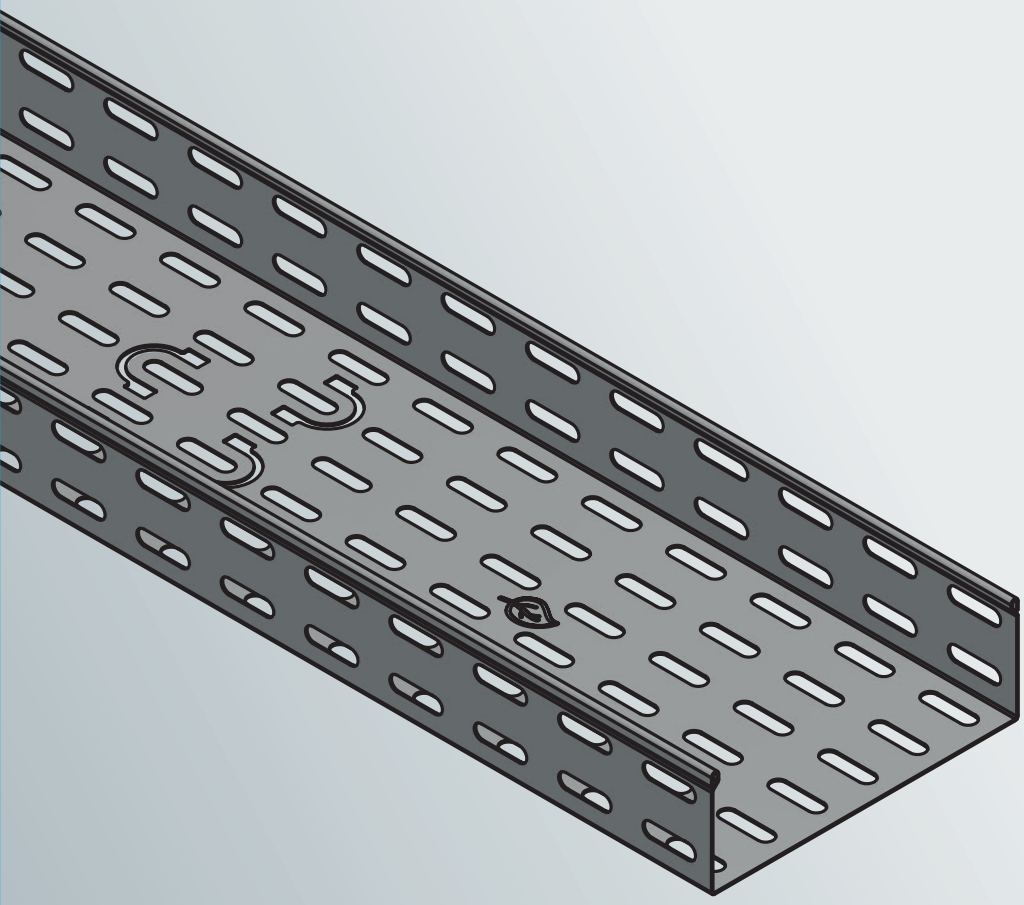

CHEZ NIEDAX, CHAQUE ACTION COMPTE

À une époque où la transition écologique est devenue une nécessité pour les industries et leurs partenaires, nous avons fait de la **Responsabilité Sociétale des Entreprises** (RSE) un pilier central de notre stratégie.

Social NIEDAX

Agir pour le mieux-vivre ensemble

Chez Niedax, la performance d'une entreprise repose avant tout sur ses collaborateurs et son engagement sociétal. Nous priorisons un cadre de travail sain, inclusif et équitable pour assurer bien-être, diversité et opportunités professionnelles.

Notre engagement : contribuer à une croissance durable et solidaire, en améliorant les conditions de travail, en promouvant l'égalité et en réduisant les inégalités.

Green NIEDAX

Agir pour un avenir durable

Chez Niedax, nous faisons de l'engagement environnemental une priorité stratégique. Face aux défis climatiques, nous optimisons nos processus pour une industrie bas carbone, réduisons notre consommation énergétique, et développons des solutions responsables.

Notre ambition : allier excellence opérationnelle et impact environnemental maîtrisé.

Made in France

Agir au plus près de nos clients

Chez Niedax, notre stratégie repose sur la production locale : des solutions sur mesure, adaptées aux besoins et aux habitudes de chaque territoire.

Notre mission : garantir qualité et proximité pour mieux servir nos marchés.

afaq ISO 45001 Santé Sécurité au Travail AFNOR CERTIFICATION
afaq ISO 14001 Environnement AFNOR CERTIFICATION
afaq ISO 9001 Qualité AFNOR CERTIFICATION
afaq ISO 19443 Nucléaire AFNOR CERTIFICATION
IS INSTITUT de SOUDURE CERTIFICATION EN 15085-2
IS INSTITUT de SOUDURE CERTIFICATION EN ISO 3834-2
PLATINUM Top 1% ecovadis Sustainability Rating AUG 2026
PEP ecopassport®

Gamme RS (Responsible Steel) : L’engagement responsable de Niedax

Une vision durable...

Pensée pour répondre aux enjeux environnementaux et accompagner les projets d’aujourd’hui et de demain, **la gamme RS (Responsible Steel)** incarne la vision responsable de Niedax.

Fabriquée en France à partir d’acier bas carbone, cette gamme utilise des matières premières issues de circuits courts et d’achats européens, spécifiquement dédiées à la performance et à la durabilité.

Grâce à cette approche locale et maîtrisée, la gamme RS permet de **réduire significativement l’empreinte carbone** de vos projets, tout **en garantissant une traçabilité complète** des produits, de la matière première à la livraison. Niedax intègre ces engagements dans sa stratégie industrielle pour proposer une offre à la fois performante, durable et socialement responsable.

Impact carbone optimisé : dalle RS vs dalle BS

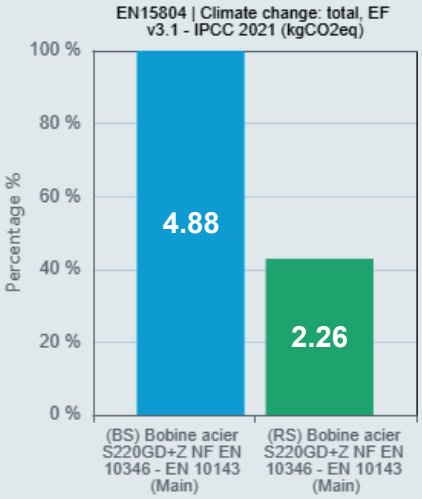

L’utilisation d’acier bas carbone permet de réduire l’empreinte carbone du produit de plus de 50%.

Source : Sapiologie

Retrouvez notre rapport RSE à télécharger sur notre site internet

www.niedaxfrance.fr

... et innovante

Conçue comme une **solution complète**, la gamme RS répond aux besoins standards du marché et aux exigences spécifiques des projets grâce à la possibilité d’un **approvisionnement sur-mesure**. Sa compatibilité avec les autres gammes Niedax en fait une solution flexible et facilement intégrable à tous types d‘installations.

Forte de son savoir-faire industriel, Niedax fait évoluer son offre pour **accompagner la transition énergétique** et répondre aux nouvelles attentes du marché. La gamme RS devient ainsi un véritable outil **au service de la Responsabilité Sociétale et Environnementale (RSE)**, valorisable par l’ensemble des acteurs du secteur.

DALLES RS PERFORÉES

- Bords soyés non coupants, non agressifs pour les hommes et les câbles
- Perforation en n, permettant l'accrochage facile des colliers et le passage des câbles ou fils (Ø 20 mm max)

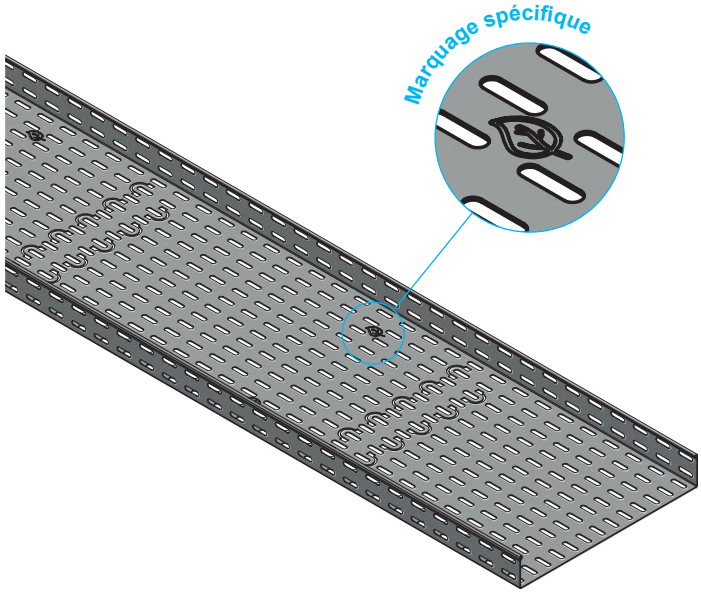

8457050	DALLE RS 50x50 SZ
8457052	DALLE RS 50x100 SZ
8457054	DALLE RS 50x150 SZ
8457056	DALLE RS 50x200 SZ
8457061	DALLE RS 50x300 SZ
8457065	DALLE RS 50x400 SZ
8457069	DALLE RS 50x500 SZ

ACCESSOIRES & SUPPORTS

- Résistance mécanique conservée : pose possible de la dalle avec un entraxe de 2 mètres entre les supports

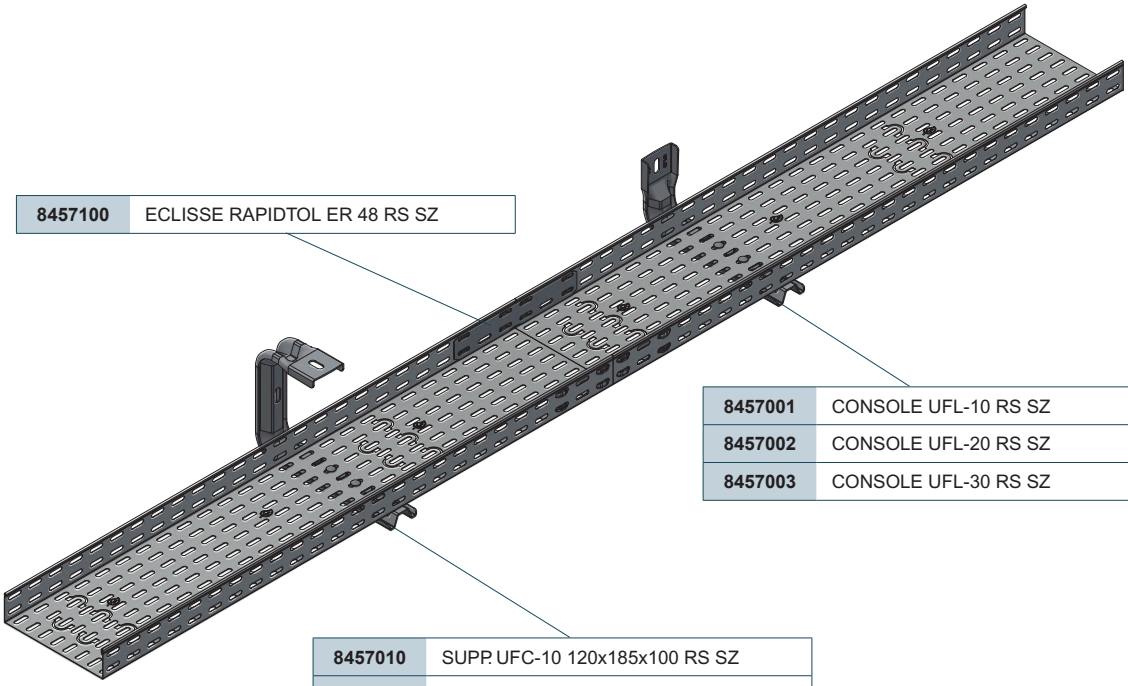

8457100	ECLISSE RAPIDTOL ER 48 RS SZ

8457001	CONSOLE UFL-10 RS SZ
8457002	CONSOLE UFL-20 RS SZ
8457003	CONSOLE UFL-30 RS SZ

8457010	SUPP. UFC-10 120x185x100 RS SZ
8457012	SUPP. UFC-20 120x185x100 RS SZ
8457014	SUPP. UFC-30 120x185x100 RS SZ

SUPPORTS

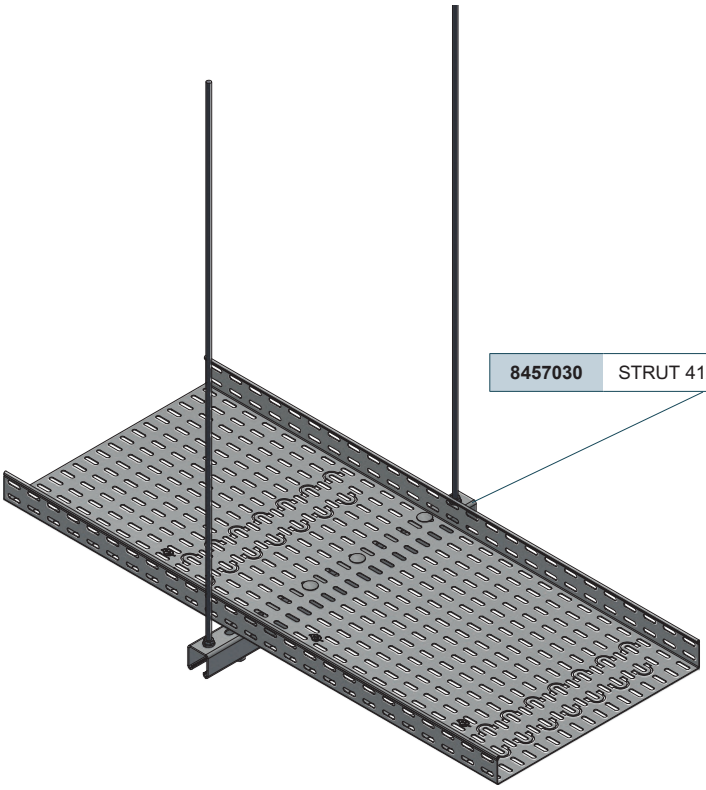

8457030	STRUT 41x41x1.75 P 3M RS SZ

8457667	PENDARD HU 4530 300 RS GC
8457668	PENDARD HU 4530 400 RS GC
8457669	PENDARD HU 4530 500 RS GC

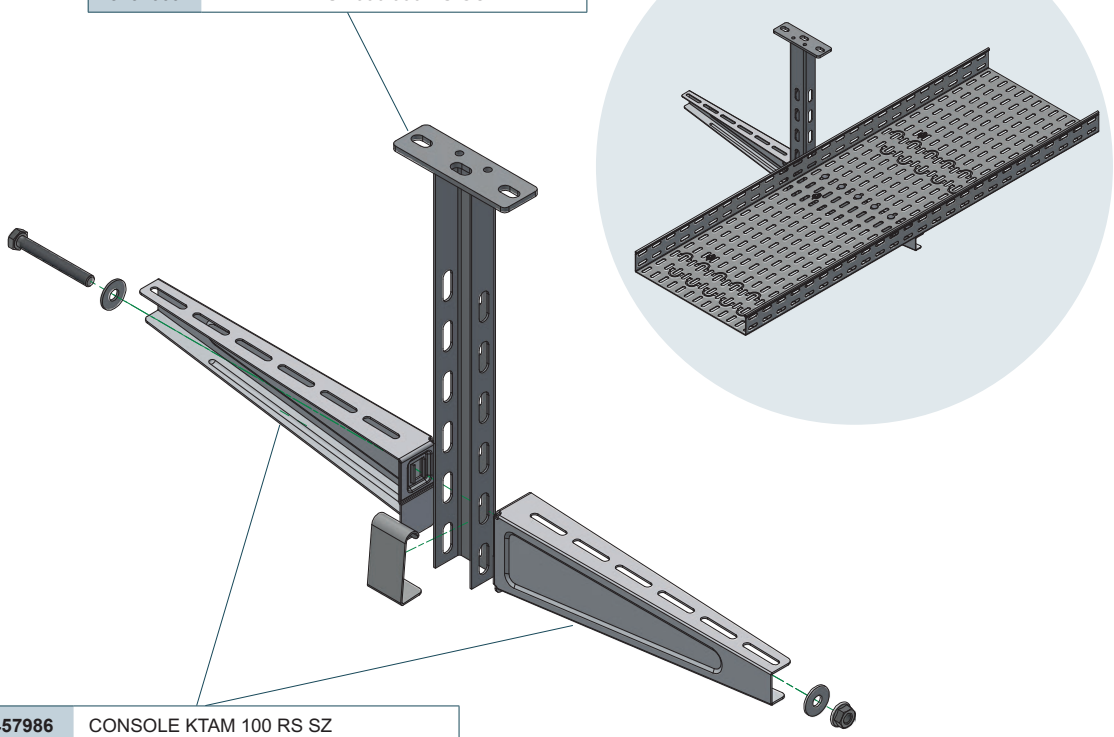

8457986	CONSOLE KTAM 100 RS SZ
8457987	CONSOLE KTAM 200 RS SZ
8457988	CONSOLE KTAM 300 RS SZ

by

NIEDAX GROUP

NIEDAX France
32, Avenue de l'Opéra, 75002 PARIS
Tél : (+33) 1 46 45 70 44
contact@niedax.fr
www.niedaxfrance.fr